SERVICE

Whirlpool Europe
Consumer Services

TRK 98..

Bauknecht

Service Manual

TRK 98..

Service - Nr:	03 / 3450
Service - Nr:	03 / 3451
Service - Nr:	03 / 3455
Service - Nr:	03 / 3456
Service - Nr:	03 / 3465
Service - Nr:	03 / 3466
Service - Nr:	03 / 3480
Service - Nr:	03 / 3481

Die vorliegenden Serviceunterlagen sind ausschließlich für techn. qualifizierte Fachkräfte bestimmt, welche mit den entsprechenden einschlägigen Sicherheitsvorschriften vertraut sind

Änderungen vorbehalten

PSC	Schalter/Drucktast.Sch.(Temp.Angabe)	RE4	Relais(Warmwasser)	TH	1.1 Ein-fach Stufenthermostat
PSE1	Schalter/Drucktast.Sch.(E)	RM	Motor(Wende-u.Zeitgeraet)	TH	1.2 Drehthermostat
PSE2	Schalter/Drucktast.Sch.(Sparen)	RPS	Programmwahlschalter	THS	Temper.Waechter/Sicherheitstherm.)
PSU	Schalterkombination(+ Anzeigen)	RR	Reedkontakt	THS	Thermosicherung
PS1	Schalter/Druckt.Sch.(heiss/warm/kalt)	RSS	Drehschalter(Weichspülmitteldosierg.)	TH1	Thermostat (1-pol.)
PS10	Schalter/Drucktast.Sch.(Vorspuelen)	RSS1	Drehschalter(Leiterplatte)	TH2	Thermostat (2-pol.)
PS11	Schalter/Druckt.Sch.(Feinsp.m.Spüldruckred.)	R1	Vorwiderstand	TH3	Thermostat (3-pol.)
PS12	Schalter/ Drucktast.Sch.(Kurzprogr.)	R2	Ersatzwiderstand(Weasche)i.TR	TH4	Thermostat (4-pol.)
PS13	Schalter/Druckt.Sch.(Normalvorgang)	S1	Endtaster(Innentuer)	TI	Programmsteuergeraet
PS14	Schalter/Druckt.Sch.(Starkprogramm)	SB	Abtaster/Fuehler (Elektronik)	TL	Motorschutzschalter
PS15	Schalter/Druckt.Sch.(Dauerschleudern)	SDP	Drehpotentiometer(Drehzahl)	TM	Motor(Programmsteuergeraet)
PS16	Schalter/Druckt.Sch.(Pflegeleicht/Sanft)	SDS	Schalter/Druckt.Sch.(Kurzschleudern)	TM3	Motor(Wasserweichensteuerung)
PS18	Plustaste	SDS1	Schalter/Drucktast.Sch.(Schleudern)	TM4	Motor(Zeitsteuerung)
PS2	Schalter/Drucktast.Sch.(Fein/Schon)	SM	Motor(Schleudern)	TP	Drehpotentiometer(Temperatur)
PS3	Schalter/Drucktast.Sch.(Vorwaesche)	SP	Schalter Potentiometer(allgem.)	VM	Motor(Geblaese)
PS4	Schalter/Drucktast.Sch.(Öko/Intensiv)	SPM	Umwaelzpumpe	WM	Motor(Weichspuelmittelpumpe)
PS5	Schalter/Drucktast.Sch.(Kochstufe)	SPM1	Kombinierte Umwälzp./Laugenpumpe	WV	Zulaufventil
PS6	Schalter/Druckt.Sch.(Zusatzspülgang)	SS	Schalter/Drucktast.Sch.(Start)	WVC	Zulaufventil (Kondensation)
PS7	Schalter/Druckt.Sch.(autom.Weichsp.)	SSP	Schalter Potentiom.(Spülst./Überfahren)	WVCF	Zulaufventil (Kaltwasser)
PS8	Schalter/Druckt.Sch.(Hart/Weichwasser)	SSS	Schalter/Drucktast.Sch.(Drehzahl)	WVF	Zulaufventil (Sicherheit)
PS9	Schalter/Druckt.Sch.(Kalt/Warmw.Anschl.)	STP	Schalter Potentiometer(Temperatur)	WVHF	Zulaufventil (Warmwasser)
R	Widerstand	T	Tachogenerator	WV1	Zulaufventil (Vorwäsche)
RAM	Motor(Schnellgang)	TB	Netzanschluß	WV2	Zulaufventil (Regenerierung)
RE	Relais	TDS	Zeitschalter	WV3	Zulaufventil (Nachbehandlung)
RE1	Relais(Ueberfahren)	TES	Schalter/Druckt.Sch.(Temp.Wahl,Heizred.)	WV4	Zulaufventil (Hauptwäsche)
RE2	Relais(Heizen)	TH	Thermostat	WV5	Zulaufventil (Weichwasser)
RE3	Thermische Verzoegrungsrelais	TH 6	Sechs-fach Stufenthermostat		

Kurzzeichenerklärung

AV	Luftventil
BU	Summer
BUS	Schalter/Drucktast.Sch.(Summer)
C	Kondensator
CR	Kleinschuetz
CR1	Kleinschuetz(Ueberfahren)
CR2	Kleinschuetz(Heizen)
CR3	Kleinschuetz(Trocknen)
CR4	Kleinschuetz(Start)
CR5	Kleinschuetz(Sicherheitsfunktion)
CU	Motoransteuerung (Elektronik)
C1	Kondensator(Betrieb)
C2	Kondensator(Anlauf)
C3	Hilfskondensator(Thermostopmagnet)
DD	Reinigungsmittelgeber
DPM	Motor(Laugenpumpe)
DR	Klarspuelmitteldosierung
DRE	Verzögerungsrelais(Getriebeschutz)
DS	Endtaster(Aussentuer)
DT	Zeitsteuergeraet
EM	Sperr-bzw.Schrittmagnet(Elektromagn.)
ETH	Thermostat (Elektronisch)
F	Sicherung
HE	Rohrheizkoerper
HEA	Rohrheizkoerper(Luft)
HEW	Rohrheizkörper(Wasser)
HE2	Heizregister
IC	Funkentstoerkonensator
IF	Funkentstörung
IS	Funkentstoerdrossel
J2	Pruefkupplung
J3	Verteilerleiste
J4	Steckkupplung
LLR	Stoesselrelais
LLR1	Impulsstoesselrelais
LS	Endtaster
LS1	Endtaster(Waschmittelbehaelter)
LS2	Endtaster(m.Tuerverriegelung)
LS3	Endtaster(Betätigung d.Temper.Wahl)
LS4	Endtaster(Weichspüler-Vorratsbehälter)
LS5	Endtaster(Vorwahl Ablufttemperatur)
LS6	Endtaster(Ueberwachung)
LS7	Endtaster(Niveau)
LS8	Endtaster(Warmwasserausfuehrung)
M	Motor (Antrieb)
MC	Anschlusskabel (Netz)
MMU	Feuchteelektronik
MS1	Hauptschalter(Push-Pull/PGS Steuerg.)
MTRL	
M1	Hauptschalter
OS	Schalter/Drucktast.Sch.(Aus)
P	Drehpotentiometer
PL	Signalleuchte
PLU	Leuchtenkombination
PL1	Signalleuchte(Betrieb)
PL10	Signalleuchte(Schleudern)
PL11	Signalleuchte(Vorspül./bzw.1.Reinigen)
PL12	Signalleuchte(Reinigen/Zwischenspülen)
PL13	Signalleuchte(Klarspuelen)
PL14	Signalleuchte(Trocknen)
PL15	Signalleuchte(Salzmangel)
PL16	Signalleuchte
PL17	Signalleuchte(
PL18	Signalleuchte(Vorwahl z.B.Feuchtestufe)
PL19	Signalleuchte(Knitterschutz)
PL2	Signalleuchte(Heizen)
PL20	Signalleuchte(Stoerung)
PL21	Signalleuchte(Weichspülm./Vorratskontr.)
PL3	Signalleuchte(Abkuehlen)
PL4	Signalleuchte(Flusenanzeige)
PL5	Signalleuchte(Betriebsende)
PL6	Signalleuchte(Vorwaschen)
PL7	Signalleuchte(Hauptwaesche)
PL8	Signalleuchte(Spuelen)
PL9	Signalleuchte(Spuelstop)
PR	Niveauschalter
PREH	Niveauschalter
PREL	Niveauschalter
PRH	Niveauschalter
PRL	Niveauschalter
PRN	Niveauschalter
PRP	Niveauschalter
PRS	Niveauschalter
PR1	Niveauschalter (1-pol.)
PR2	Niveauschalter (2-pol.)
PR3	Niveauschalter (3-pol.)
PS	Schalter/Drucktast.Sch.(Progr.Wahl)
PS	Schalter/Druckt.Sch.(autom.Waschmitteldos.)

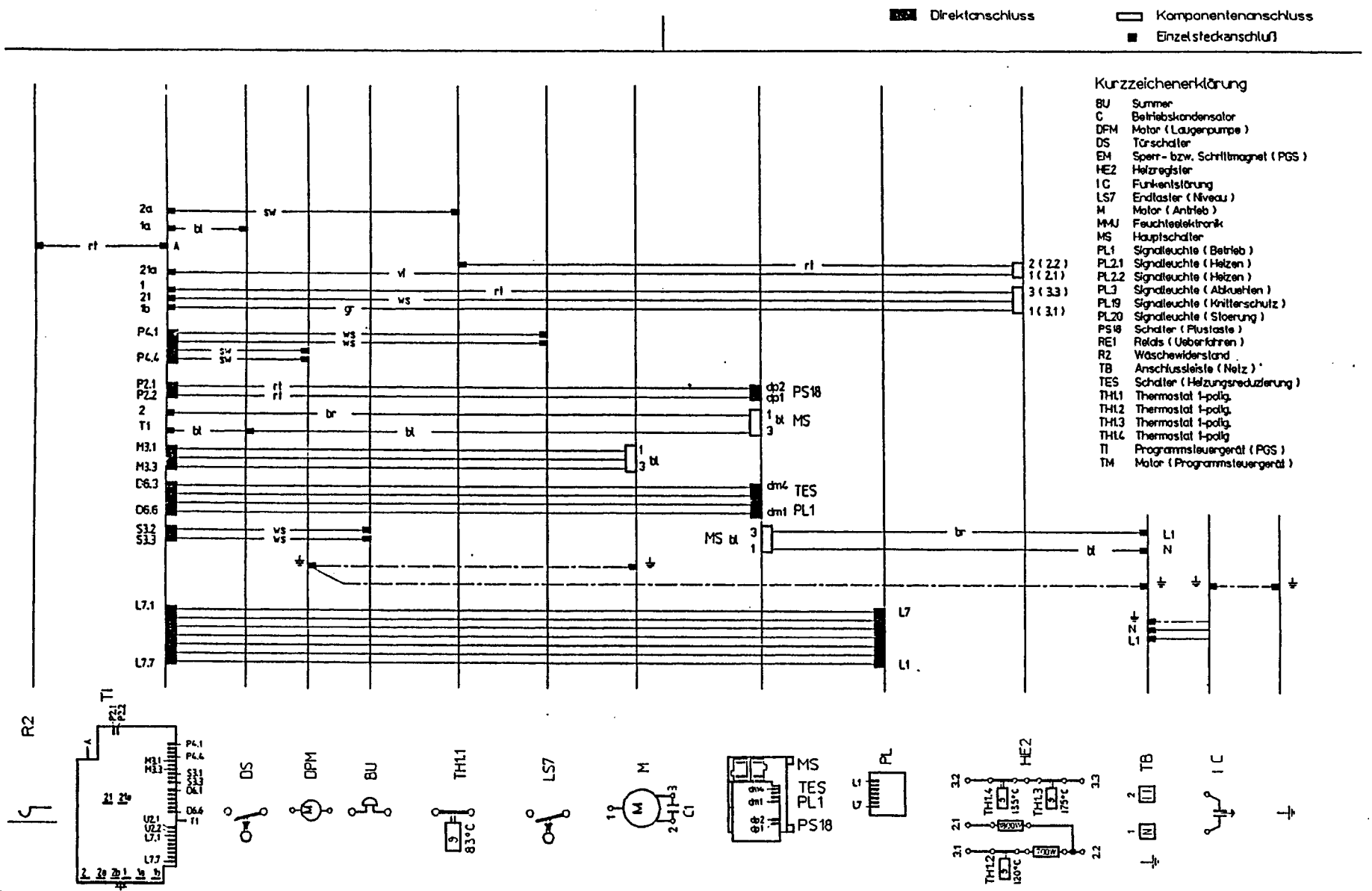

-STROMLAUFPLAN	-CIRCUIT DIAGRAM	-SCHEMA CIRCUIT	-SLP	-299 433	
-ANSCHLUSSPLAN	-WIRING DIAGRAM	-SCHEMA CONNEX	-ASP	-299 557	
-SCHLIEß-SCHEMA	-CLOSING DIAGRAM	-SCHEMA DE FERM.	-SS	-siehe AV	
-AUSTATT.VAR.	-EQUIPM.VARIANT	-VARIANT EQUIPM.	-AV	-299 434	
-KURZZEICHEN	-SHORT SIGHN	-SIGN - COURT	-KZ	-	

KD-NR.ASP-03/299 557 Ä01 | Bl.1 v.1Bl.

ERSATZ FÜR:

TYPEN:
TRK 9.. (Elektronik)

SERIEN-TIMER
siehe AV

SERVICE-TIMER
AKO 514 846

DATUM
15.09.89

SACH-NR.
299 557
ÄND.01

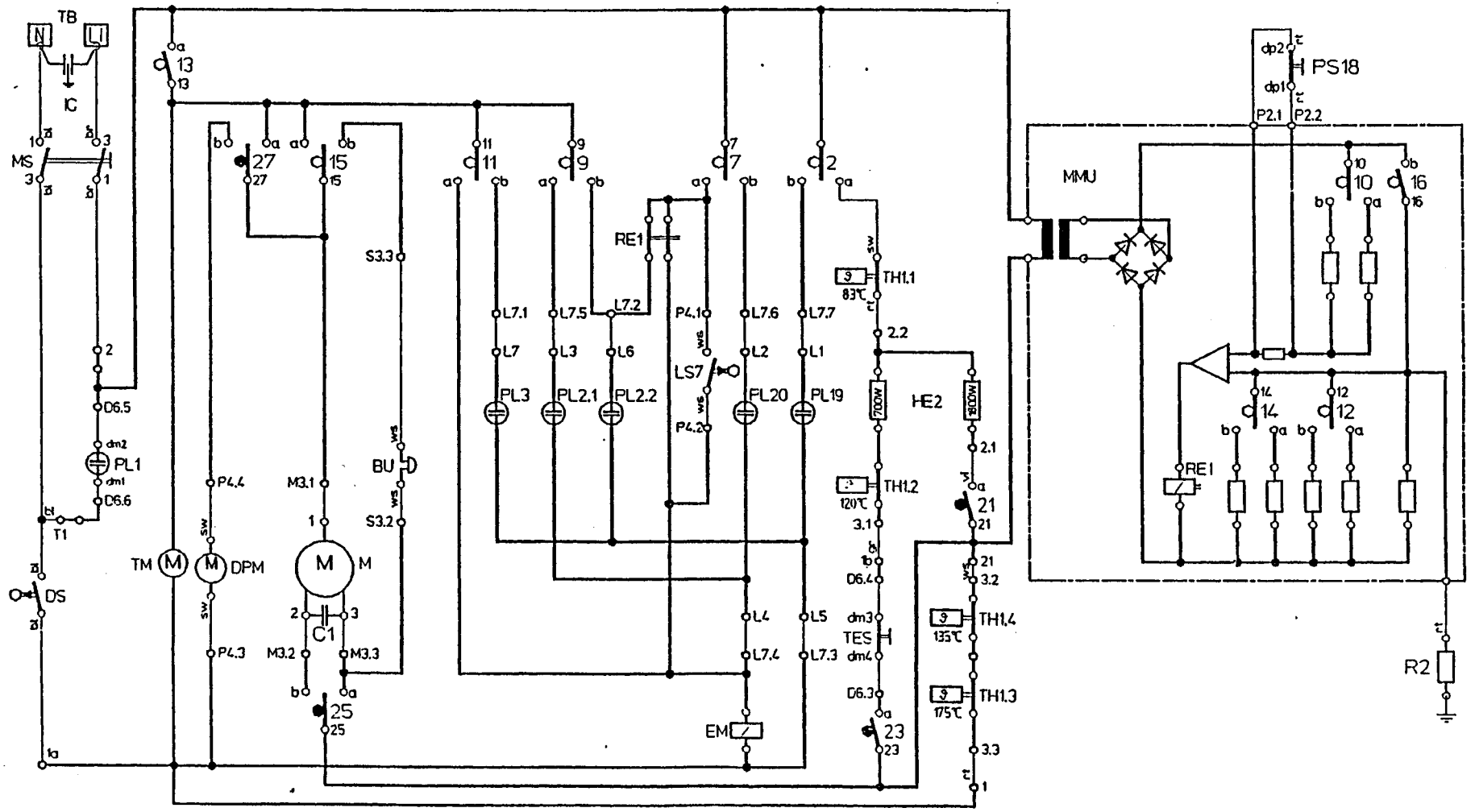

-ANSCHLUSSPLAN	-WIRING DIAGR.	-SCHEMA CONNEX	-ASP -	299557
-SCHLIESSCHEMA	-CLOSING DIAGR.	-SCHEMA FERMET.	-SS -	299432
-AUSSTATT.-VAR	-EQUIPM.VARIANT	-VARIANT EQUIPM.	-AV -	299434
-KURZZEICHEN	-SHORT SIGHN	-SIGN - COURT	-KZ -	

KD-Nr. SLP 03/299433 Ä01

Bl. 1 v. 1 Bl.

Ersatz für:

TYPEN: TRK 985

SERIEN-TIMER AKO 514 846

SERVICE-TIMER AKO 514 846

Datum 23.06.89

Sach-NR. 299 433 Änd 01

Gerät	Konstruktionsstand	Sach-Nr. Gerät	Sach-Nr. Stromlaufplan	Sach-Nr. Anschlußplan	Sach-Nr. Schließungsschema	Programmsteuerungstype	Tasten / Wippen: Plus (PS 18)	Tasten / Wippen: Schonen (TES)	Tasten / Wippen: Rapid (PS 12)	Tasten / Wippen: Summer (BUS)	Tasten / Wippen: Ein / Aus (MS)	Ausführung: Heizung 700 W nicht angeschlossen	Ausführung: Heizung 1800 + 700 W	Ausführung: Heizung 2300 W	Ausführung: Heizung 1900 W	Ausführung: Summer regelbar	Ausführung: Summer nicht regelbar	Ausführung: Unterflurbeleuchtung	Ausführung: Störanzeige	Ausführung: Betriebsanzeige	Ausführung: Programmablaufanzeige elektrisch	Spannung: 240 V	Spannung: 380 V 2N	Spannung: 220 V / 230 V 1N
1400 CD - br	03/3460-92.02	021 880	299 567	299 568	299 572	514 850		x			x		x			x			x	x				x
1400 CD - ws	03/3460-92.02	021 882	299 567	299 568	299 572	514 850		x			x		x			x			x	x				x
TRK 984 ws - D	03/3461-15.02	021 786	304 867	304 868	299 572	514 850		x			x	x	x			x			x	x				x
TRK 985 BR - F	03/3451-05.02	014 265	299 433	299 557	299 432	514 846	x	x			x		x			x				x	x			x
TRK 985 ws - EU	03/3451-02.02	014 114	299 433	299 557	299 432	514 846	x	x			x		x			x				x	x			x
TRK STUTTGART ws	03/3461-00.02	013 759	299 567	299 568	299 572	514 850		x			x		x			x			x	x				x
TRK 985 GA - F	03/3451-05.02	011 795	299 433	299 557	299 432	514 846	x	x			x		x			x				x	x			x
TRK 985 UD / br - GB	03/3456-01.05	012 518	299 433	299 557	299 432	514 846	x	x			x		x			x				x	x	x		
TRK 985 UD / br	03/3456-00.02	011 921	299 433	299 557	299 432	514 846	x	x			x		x			x				x	x			x
TRK 987 E / br	03/3481-00.02	011 925	299 433	299 557	299 432	514 846	x	x			x		x			x				x	x			x
TRK 986 G / br	03/3466-00.02	011 923	299 433	299 557	299 432	514 846	x	x			x		x			x				x	x			x
TRK 985 br	03/3451-00.02	011 791	299 433	299 557	299 432	514 846	x	x			x		x			x				x	x			x
TRK 987 E / ws	03/3481-00.02	011 926	299 433	299 557	299 432	514 846	x	x			x		x			x				x	x			x
TRK 985 UD / ws	03/3456-00.02	011 922	299 433	299 557	299 432	514 846	x	x			x		x			x				x	x			x
TRK 988 ws - EU	03/3451-05.02	011 927	299 433	299 557	299 432	514 846	x	x			x		x			x				x	x			x
TRK 986 G / ws	03/3466-00.02	011 924	299 433	299 557	299 432	514 846	x	x			x		x			x				x	x			x
TRK 985 ws - NL	03/3451-14.02	011 910	299 433	299 557	299 432	514 846	x	x			x		x			x				x	x			x
TRK 985 ws - GB	03/3451-01.05	011 802	299 433	299 557	299 432	514 846	x	x			x		x			x				x	x	x		
TRK 985 ws - F	03/3451-05.02	011 801	299 433	299 557	299 432	514 846	x	x			x		x			x				x	x			x
TRK 985 ws - EU	03/3451-02.02	011 800	299 433	299 557	299 432	514 846	x	x			x		x			x				x	x			x
TRK 985 ws	03/3451-00.02	011 799	299 433	299 557	299 432	514 846	x	x			x		x			x				x	x			x
TRK 985 ws - CH	03/3451-03.03	011 797	299 574	299 573	299 432	514 846	x	x			x		x			x				x	x		x	
Masterlork MT 230 T	03/3451-04.53	013 114	299 574	299 573	299 432	514 846	x	x			x		x			x				x	x		x	
1405 CD / ws	03/3450-92.02	013 116	299 433	299 557	299 432	514 846	x	x			x		x			x				x	x			x
1405 CD / br	03/3450-92.02	013 115	299 433	299 557	299 432	514 846	x	x			x		x			x				x	x			x
Allure ws - NL	03/3461-14.62	012 007	299 567	299 568	299 572	514 850		x			x		x			x			x	x				x
TRK 984 ws - F	03/3461-05.02	011 950	299 567	299 568	299 572	514 850		x			x		x			x			x	x				x
TRK 984 ws - NL	03/3461-14.02	011 951	299 567	299 568	299 572	514 850		x			x		x			x			x	x				x
TRK 585 ws	03/3461-03.63	011 962	299 567	299 568	299 572	514 850		x			x		x			x			x	x			x	
TRK 984 GA - F	03/3461-05.02	011 948	299 567	299 568	299 572	514 850		x			x		x			x			x	x				x
TRK 984 ws	03/3461-00.02	011 938	299 567	299 568	299 572	514 850		x			x		x			x			x	x				x
TRK 984 WS - DK	03/3461-07.03	011 949	299 569	299 570	299 572	514 850		x			x		x			x			x	x			x	
TRK 984 WS - CH	03/3461-03.03	011 952	299 569	299 570	299 572	514 850		x			x		x			x			x	x			x	
TRK 985 BR	03/3450-00.02	010 855	299 433	299 557	299 432	514 846	x	x			x		x			x				x	x			x
TRK 986 G/BR	03/3465-00.02	010 868	299 433	299 557	299 432	514 846	x	x			x		x			x				x	x			x
TRK 987 E/BR	03/3480-00.02	010 867	299 433	299 557	299 432	514 846	x	x			x		x			x				x	x			x
TRK 984 ws - CH	03/3460-03.03	011 013	299 569	299 570	299 572	514 850		x			x		x			x			x	x			x	
TRK 585 ks - CH	03/3460-03.63	010 996	299 569	299 570	299 572	514 850		x			x		x			x			x	x			x	
TK 984 ks - CH	03/3461-03.33	011 152	299 569	299 570	299 572	514 850		x			x		x			x			x	x			x	
1405 CD / ws	03/3450-92.02	010 492	299 433	299 557	299 432	514 846	x	x			x		x			x				x	x			x
1405 CD / br	03/3450-92.02	010 491	299 433	299 557	299 432	514 846	x	x			x		x			x				x	x			x
TRK 985 ws - NL	03/3450-14.02	010 505	299 433	299 557	299 432	514 846	x	x			x		x			x				x	x			x
TRK 984 ws - NL	03/3460-14.02	010 506	299 567	299 568	299 572	514 850		x			x		x			x			x	x				x
TRK 984 ws - DK	03/3460-07.03	010 516	299 569	299 570	299 572	514 850		x			x		x			x			x	x			x	
Masterlork MT230 T	03/3451-04.53	010 542	299 574	299 573	299 432	514 846	x	x			x		x			x				x	x		x	
TRK 985 ws - CH	03/3450-03.03	010 745	299 574	299 573	299 432	514 846	x	x			x		x			x				x	x		x	
TRK 985 GA - F	03/3450-05.02	010 179	299 433	299 557	299 432	514 846	x	x			x		x			x				x	x			x
TRK 985 ws - F	03/3450-05.02	010 181	299 433	299 557	299 432	514 846	x	x			x		x			x				x	x			x
TRK 985 ws - GB	03/3450-01.05	010 182	299 433	299 557	299 432	514 846	x	x			x		x			x				x	x	x		
TRK 987 E / ws	03/3480-00.02	007 143	299 433	299 557	299 432	514 846	x	x			x		x			x				x	x			x
TRK 986 G / ws	03/3465-00.02	007 140	299 433	299 557	299 432	514 846	x	x			x		x			x				x	x			x
TRK 985 UD / br	03/3455-00.02	007 134	299 433	299 557	299 432	514 846	x	x			x		x			x				x	x			x
TRK 985 UD / ws	03/3455-00.02	007 304	299 433	299 557	299 432	514 846	x	x			x		x			x				x	x			x
TRK 985 ws - EU	03/3450-02.02	010 180	299 433	299 557	299 432	514 846	x	x			x		x			x				x	x			x
TRK 985 ws	03/3450-00.02	006 735	299 433	299 557	299 432	514 846	x	x			x		x			x				x	x			x
TRK 984 ws - F	03/3460-05.02	010 178	299 567	299 568	299 572	514 850		x			x		x			x			x	x				x
TRK 984 GA - F	03/3460-05.02	010 177	299 567	299 568	299 572	514 850		x			x		x			x			x	x				x
TRK 984 ws	03/3460-00.02	007 067	299 567	299 568	299 572	514 850		x			x		x			x			x	x				x

-STROMLAUFPLAN	*-CIRCUIT DIAGRAM*	-SCHEMA CIRCUIT	-SLP	-siehe AV
-ANSCHLUSSPLAN	-WIRING DIAGRAM	-SCHEMA CONNEX	-ASP	-siehe AV
-SCHLIEß-SCHEMA	-CLOSING DIAGRAM	-SCHEMA DE FERM.	-SS	-siehe AV
-AUSTATT.VAR.	-EQUIPM.VARIANT	-VARIANT EQUIPM.	-AV	-299 434
-KURZZEICHEN	-SHORT SIGHN	-SIGN - COURT	-KZ	-

KD-NR.AV -03/299 434 Ä06

Bl.1 v.1Bl.

ERSATZ FÜR: 03/299 434 Ä ..

TYPEN:

TRK 900 (Elektronik)

SERIEN-TIMER
AKO

SERVICE-TIMER
siehe AV

DATUM
28.05.91

SACH-NR.
299 434

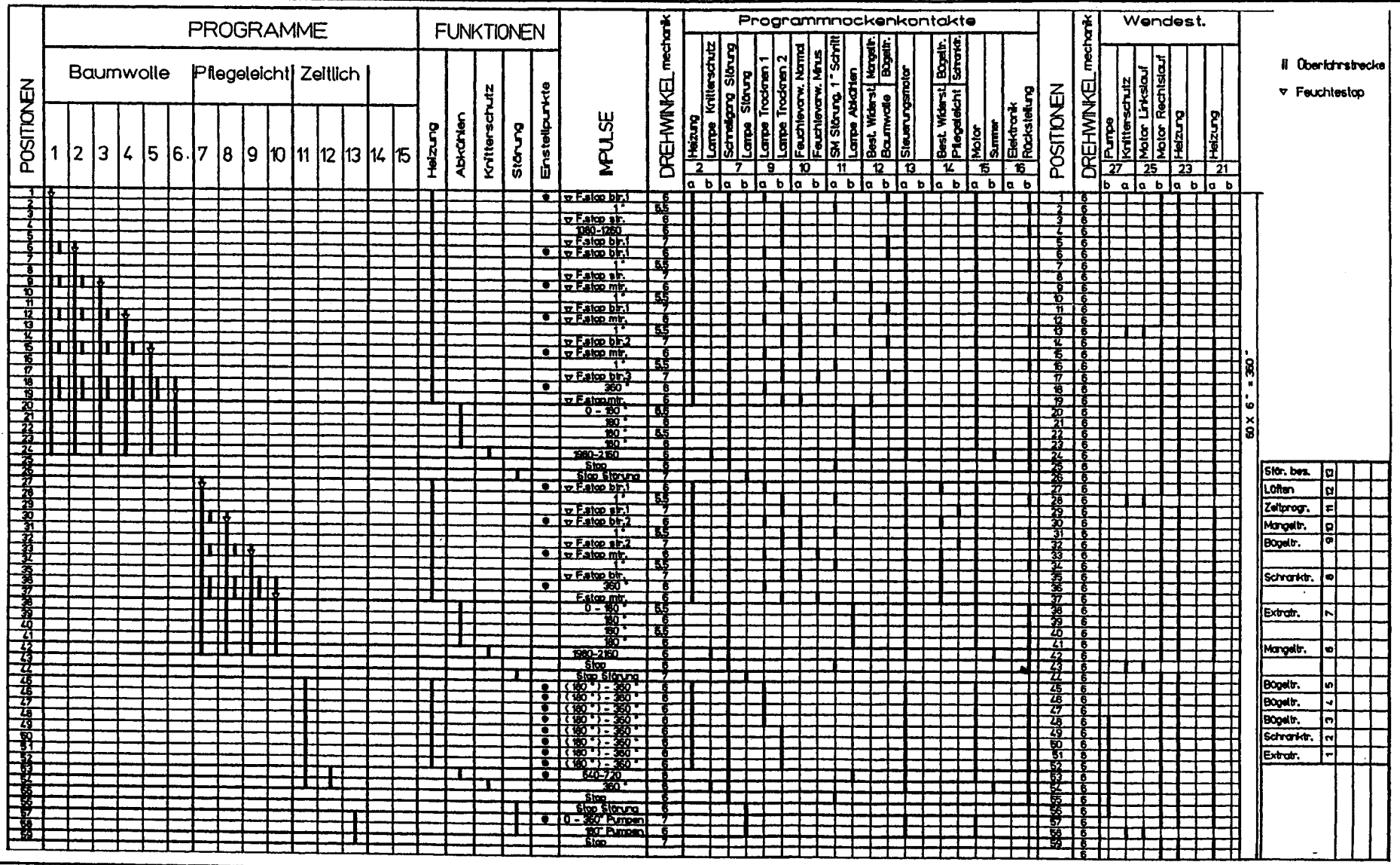

-STROMLAUFPLAN -CIRCUIT DIAGR. -SCHEMA CIRCUIT -SLP - Sach-NR.: s.A.V.
-ANSCHLUSSPLAN -WIRING DIAGR. -SCHEMA CONNEX -ASP - Sach-Nr.: s.A.V.
-AUSSTATT.-VAR -EQUIPM.VARIANT -VARIANT EQUIPM. -AV - 299 434
-KURZZEICHEN -SHORT SIGHN -SIGN - COURT -KZ -

KD-Nr. SS 03/299432 Ä 01

Bl. 1
v. 1 Bl.

TYPEN:
TRK 9..
(Elektronik)

SERIEN-TIMER
AKO 514 846

SERVICE-TIMER
AKO 514 846

Datum
23.08.89

Sach-NR.
299 432

Printed by: Schaltungsdienst Lange, Berlin (GERMANY)